Կտրվածք 1-1

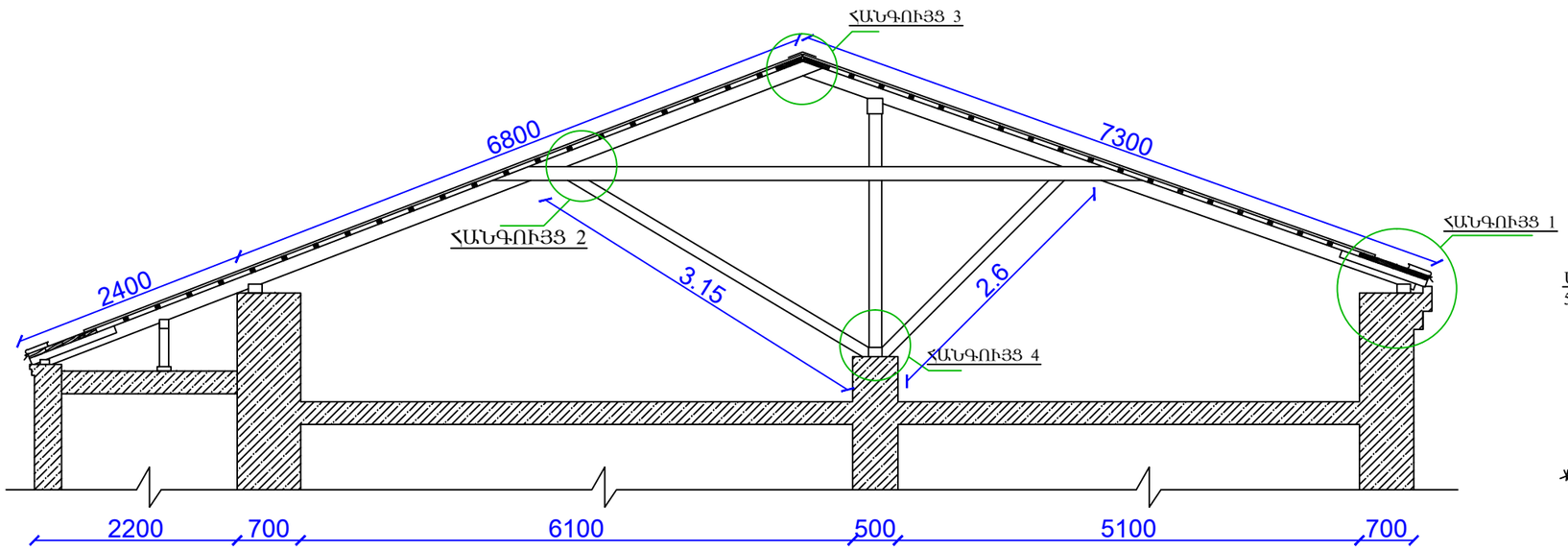

ՀԱՆԳՈՒՅՑ 3

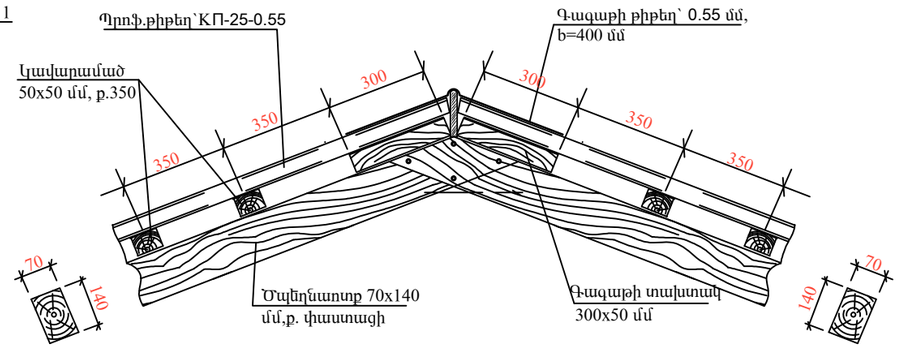

ՀԱՆԳՈՒՅՑ 1

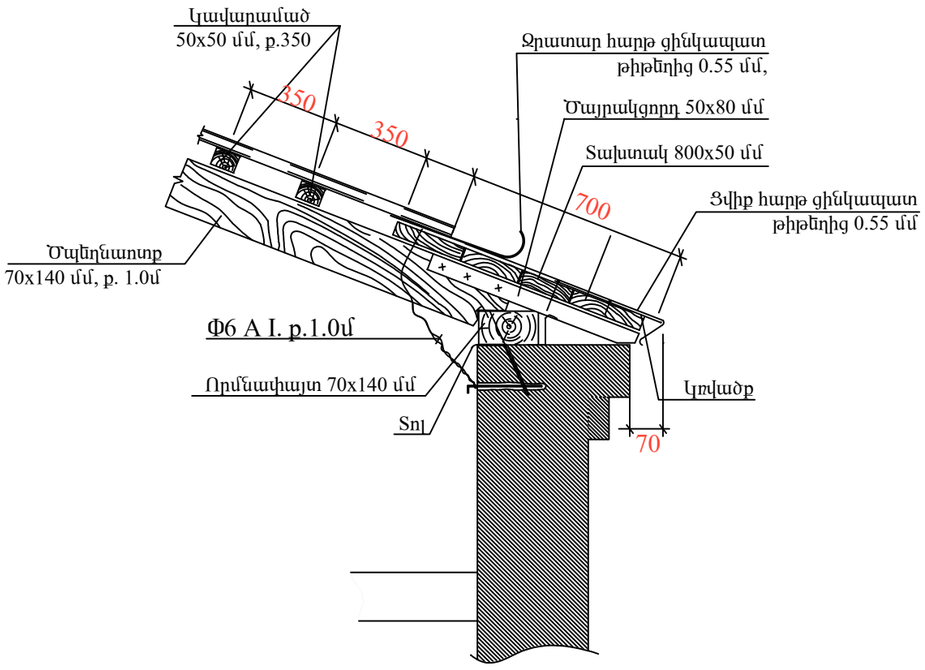

ՀԱՆԳՈՒՅՑ 2

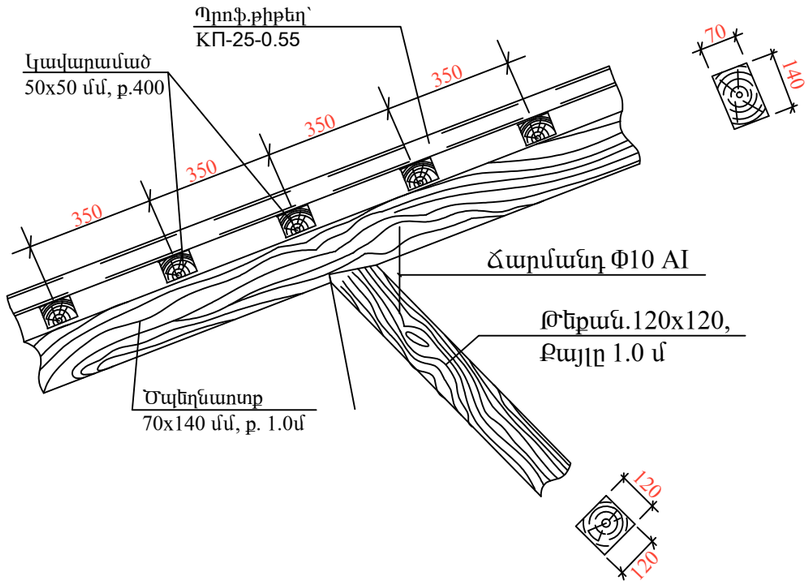

				Երևան քաղաքի Արցախի 1 բազմաբնակարան շենքի թեք տանիքի հիմնանորոգման նախագիծ Պատվիրատու՝ Երևանի քաղաքապետարան Պայմանագիր թիվ _____			
Նախագծ.	Ն.Սարդարյան						
ՆԳՃ	Հ.Հովսեփյան			Ճարտարապետաշինարարական մաս	Փուլ	Թերթ	Թերթեր
					ՃՇ	3	6
				Կտրվածք 1-1,կոնստրուկտիվ հանգույցներ	«ՍՈՒՖԵՏ» ՍՊԸ		